Οδηγίες χρήσης

Ετικετέζα

HS/VS

Made in Germany

Οδηγίες χρήσης

- πρωτότυπη έκδοση -
για τα ακόλουθα προϊόντα

Σειρά	Τύπος		
HS/VS	HS 60	HS 120	-
	HS 60+	HS 120+	HS 180+
	VS 60	VS 120	-
	VS 60+	VS 120+	VS 180+

Έκδοση: 10/2017 - Αριθ. προϊόντος. 9009333

Δικαιώματα πνευματικής ιδιοκτησίας

Το παρόν έγγραφο, καθώς και οι μεταφράσεις του αποτελούν ιδιοκτησία της εταιρείας cab Produkttechnik GmbH & Co KG.

Η αναπαραγωγή, η επεξεργασία, η αντιγραφή ή η διάδοση ολόκληρου του εγγράφου ή μερών αυτού για σκοπούς πλην της αρχικής προβλεπόμενης χρήσης προϋποθέτει την προηγούμενη, έγγραφη έγκριση της εταιρείας cab.

Εκδότης

Για ερωτήματα ή προτάσεις απευθύνεστε στη διεύθυνση της εταιρείας cab Produkttechnik GmbH & Co KG στη Γερμανία.

Ενημέρωση

Λόγω της συνεχούς εξέλιξης των συσκευών ενδέχεται να προκύψουν αποκλίσεις μεταξύ της τεκμηρίωσης και της συσκευής.

Η πλέον πρόσφατη έκδοση διατίθεται στην ηλεκτρονική διεύθυνση www.cab.de.

Όροι συναλλαγής

Η παράδοση προϊόντων και η παροχή υπηρεσιών υπόκεινται στους γενικούς όρους πώλησης της εταιρείας cab.

Γερμανία
cab Produkttechnik
GmbH & Co KG

Postfach 1904
D-76007 Karlsruhe
Wilhelm-Schickard-Str. 14
D-76131 Karlsruhe

Telefon +49 721 6626-0
Telefax +49 721 6626-249

www.cab.de
info@cab.de

Γαλλία
cab technologies s.a.r.l.
F-67350 Niedermodern
Téléphone +33 388 722 501

www.cab.de/fr
info.fr@cab.de

ΗΠΑ
cab Technology Inc.
Tyngsboro MA, 01879
Phone +1 978 649 0293

www.cab.de/us
info.us@cab.de

Ασία 亚洲
cab Technology Co., Ltd.
希愛比科技股份有限公司
Junghe, Taipei, Taiwan
Phone +886 2 8227 3966

www.cab.de/tw
info.asia@cab.de

Κίνα 中国
cab (Shanghai)Trading Co., Ltd.
铠博(上海)贸易有限公司
Phone +86 21 6236-3161

www.cab.de/cn
info.cn@cab.de

Πίνακας περιεχομένων

1 Εισαγωγή 4
1.1 Περιγραφή προϊόντος 4
1.2 Υποδείξεις 4
1.3 Προβλεπόμενη χρήση 5
1.4 Υποδείξεις ασφαλείας 5
1.5 Περιβάλλον 6

2 Εγκατάσταση 7
2.1 Επισκόπηση συσκευής 7
2.2 Αφαίρεση από τη συσκευασία και τοποθέτηση της συσκευής 8
2.3 Σύνδεση της συσκευής 8
2.3.1 Σύνδεση στο δίκτυο παροχής ρεύματος 8
2.3.2 Σύνδεση εξωτερικού συστήματος ελέγχου 9

3 Τοποθέτηση υλικού 10
3.1 Τοποθέτηση ετικετών 10
3.2 Ρυθμίστε τον αισθητήρα διανομής 11

4 Λειτουργία 12
4.1 HS / VS 12
4.1.1 Λειτουργία 12
4.1.2 Αντιμετώπιση σφαλμάτων 13
4.2 HS+ / VS+ 14
4.2.1 Ενεργοποίηση 14
4.2.2 Τρόποι λειτουργίας 15
4.2.3 Ρύθμιση ταχύτητας διανομής 16
4.2.4 Μηδενισμός μετρητή 16
4.2.5 Αντιμετώπιση σφαλμάτων 16

5 Δήλωση συμμόρφωσης ΕΕ 17

1 Εισαγωγή

1.1 Περιγραφή προϊόντος

Η συσκευή είναι μια ημιαυτόματη ετικετέζα για την αποκόλληση και διάθεση ρολών ετικετών για χειροκίνητη περαιτέρω επεξεργασία.

1.2 Υποδείξεις

Οι σημαντικές πληροφορίες και οι υποδείξεις επισημαίνονται στο παρόν έγγραφο ως εξής:

Κίνδυνος!
Επισημαίνει έναν εξαιρετικά σημαντικό, άμεσο κίνδυνο για την υγεία ή τη ζωή.

Προειδοποίηση!
Επισημαίνει μία επικίνδυνη κατάσταση που μπορεί να προκαλέσει σωματικές βλάβες ή υλικές ζημίες.

Προσοχή!
Επισημαίνει ενδεχόμενες υλικές ζημίες ή υποβάθμιση της ποιότητας.

Υπόδειξη!
Συμβουλές για τη διευκόλυνση της εργασίας ή επισήμανση σημαντικών σταδίων εργασίας.

Περιβάλλον!
Συμβουλές για την προστασία του περιβάλλοντος.

▶ Οδηγία χειρισμού

▷ Παραπομπή σε κεφάλαιο, αριθμό εξαρτήματος, αριθμό εικόνας ή έγγραφο.

* Προαιρετικός εξοπλισμός (αξεσουάρ, περιφερειακές συσκευές, ειδικός εξοπλισμός).

1.3 Προβλεπόμενη χρήση

- Η συσκευή προορίζεται αποκλειστικά για τη διανομή κατάλληλων υλικών. Κάθε άλλη ή αποκλείνουσα χρήση θεωρείται μη προβλεπόμενη . Ο κατασκευαστής/προμηθευτής δεν φέρει καμία ευθύνη για ζημίες που προκύπτουν από κακή χρήση. Ευθύνη φέρει αποκλειστικά ο χρήστης;
- Η συσκευή κατασκευάζεται σύμφωνα με το επίπεδο της σύγχρονης τεχνολογίας και τους αναγνωρισμένους τεχνικούς κανόνες ασφαλείας. Ωστόσο, κατά τη λειτουργία μπορούν να προκύψουν κίνδυνοι τραυματισμού ή κίνδυνοι θανάτου του χρήστη ή τρίτων ή πρόκλησης ζημιών στη συσκευή και άλλων υλικών ζημιών.
- Η συσκευή επιτρέπεται να χρησιμοποιείται μόνο σε τεχνικώς άριστη κατάσταση και για την προβλεπόμενη χρήση, με επίγνωση των θεμάτων ασφάλειας και των κινδύνων, λαμβανομένων υπόψη των οδηγιών χρήσης.
- Η προβλεπόμενη χρήση περιλαμβάνει και την τήρηση των οδηγιών χρήσης, συμπεριλαμβανομένων των συστάσεων/προδιαγραφών συντήρησης του κατασκευαστή.

Υπόδειξη!

Ολόκληρη η τεκμηρίωση είναι τη στιγμή αυτή διαθέσιμη και στο Διαδίκτυο.

1.4 Υποδείξεις ασφαλείας

- Η συσκευή είναι σχεδιασμένη για δίκτυα παροχής ρεύματος εναλλασσόμενης τάσης από 100 V έως 240 V. Πρέπει να συνδέεται αποκλειστικά σε πρίζες με επαφή γείωσης ασφαλείας.
- Απενεργοποιείτε όλες τις σχετικές συσκευές πριν από τη σύνδεση ή την αποσύνδεσή τους.
- Η συσκευή επιτρέπεται να λειτουργεί μόνο σε ξηρό περιβάλλον και δεν πρέπει να εκτίθεται σε καμία μορφή υγρασίας (σταγόνες νερού, εκνέφωμα κλπ.
- Μην χρησιμοποιείτε τη συσκευή σε εκρήξιμη ατμόσφαιρα.
- Μην χρησιμοποιείτε τη συσκευή κοντά σε αγωγούς υψηλής τάσης.
- Προσέξτε ώστε να μην έλθουν σε επαφή με τα ακάλυπτα, περιστρεφόμενα εξαρτήματα ενδύματα, μαλλιά, κοσμήματα ή παρόμοια αντικείμενα των ατόμων.
- Περιορίζεστε αποκλειστικά στους χειρισμούς που περιγράφονται στο παρόν εγχειρίδιο οδηγιών χρήσης.
  Περαιτέρω εργασίες πρέπει να εκτελούνται αποκλειστικά από εκπαιδευμένο προσωπικό ή συντηρητές.
- Αδόκιμες παρεμβάσεις στα ηλεκτρονικά συγκροτήματα και στο λογισμικό τους μπορούν να προκαλέσουν βλάβες.

- Και άλλες αδόκιμες εργασίες ή τροποποιήσεις της συσκευής μπορούν να υποβαθμίσουν την αξιοπιστία λειτουργίας.
- Οι εργασίες συντήρησης πρέπει να ανατίθενται πάντοτε σε ειδικό συνεργείο που διαθέτει την απαιτούμενη τεχνογνωσία και εργαλεία για την εκτέλεση των απαιτούμενων εργασιών.
- Οι συσκευές φέρουν διάφορες αυτοκόλλητες ετικέτες προειδοποιητικών υποδείξεων, οι οποίες εφιστούν την προσοχή σε κινδύνους.
  Μην αφαιρείτε καμία αυτοκόλλητη ετικέτα προειδοποιητικής υπόδειξης. Σε αντίθετη περίπτωση δεν είναι πλέον δυνατή η αναγνώριση των κινδύνων.
- Η μέγιστη στάθμη ηχητικής πίεσης εκπεμπόμενου θορύβου LpA είναι μικρότερη από 70 dB(A).

Κίνδυνος!

Κίνδυνος θανατηφόρας τάσης δικτύου.

▶ **Μην ανοίγετε το περίβλημα της συσκευής.**

1.5 Περιβάλλον

Οι παλαιές συσκευές περιέχουν πολύτιμα ανακυκλώσιμα υλικά που μπορούν να διατεθούν προς αξιοποίηση.

▶ Παραδίδετε χωριστά από υπόλοιπα απορρίμματα σε κατάλληλα κέντρα συλλογής.

Χάρη στη δομοστοιχειωτή κατασκευή της συσκευής είναι δυνατή η απρόσκοπτη αποσυναρμολόγηση των εξαρτημάτων του.

▶ Παραδίδετε τα εξαρτήματα προς ανακύκλωση.

2 Εγκατάσταση

2.1 Επισκόπηση συσκευής

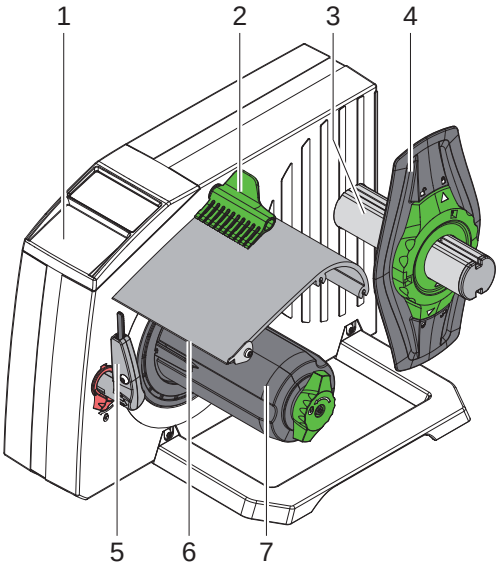

1 Πεδίο χειρισμού
2 Διάταξη συγκράτησης
3 Φορέας ρολού
4 Ρυθμιστής περιθωρίου
5 Αισθητήρας διανομής
6 Ακμή διανομής
7 Άξονας επανατύλιξης ταινίας φορέα

Εικόνα 1 Επισκόπηση HS / HS+

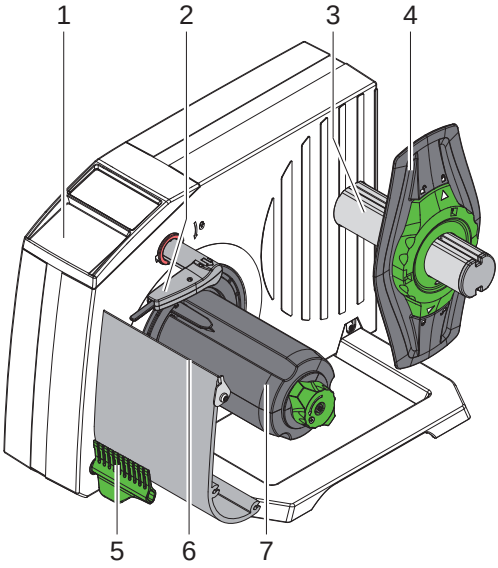

1 Πεδίο χειρισμού
2 Αισθητήρας διανομής
3 Φορέας ρολού
4 Ρυθμιστής περιθωρίου
5 Διάταξη συγκράτησης
6 Ακμή διανομής
7 Άξονας επανατύλιξης ταινίας φορέα

Εικόνα 2 Επισκόπηση VS / VS+

2.2 Αφαίρεση από τη συσκευασία και τοποθέτηση της συσκευής

▶ Βγάλτε τη συσκευή από το χαρτοκιβώτιο και τοποθετήστε την πάνω σε επίπεδη επιφάνεια.

▶ Ελέγξτε τη συσκευή για να εντοπίσετε τυχόν ζημίες που προκλήθηκαν κατά τη μεταφορά.

▶ Ελέγξτε την πληρότητα του παραδιδόμενου υλικού.

Παραδιδόμενο υλικό:

- Ετικετέζα
- Ρυθμιστής περιθωρίου
- Καλώδιο τροφοδοσίας, τύπος E+F
- Οδηγίες χρήσης

Υπόδειξη!

Φυλάξτε την αυθεντική συσκευασία για μελλοντική μεταφορά.

Προσοχή!

Πρόκληση ζημιών στη συσκευή και στα υλικά από υγρασία και νερό.

▶ **Τοποθετείτε τη συσκευή μόνο σε στεγνά σημεία που είναι προστατευμένα από σταγόνες νερού.**

2.3 Σύνδεση της συσκευής

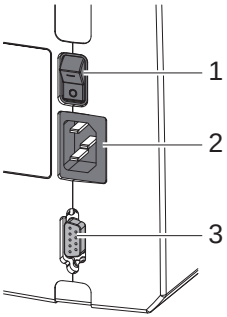

1 Διακόπτης τροφοδοσίας
2 Υποδοχή σύνδεσης παροχής ρεύματος
3 Υποδοχή σύνδεσης περιφερειακού εξοπλισμού για εξωτερικό σύστημα ελέγχου (HS+/VS+)

Εικόνα 3 Υποδοχές

2.3.1 Σύνδεση στο δίκτυο παροχής ρεύματος

Η συσκευή είναι εξοπλισμένη με τροφοδοτικό γενικής χρήσης για τάση δικτύου από 100 V έως 240 V.

1. Βεβαιωθείτε ότι η συσκευή είναι απενεργοποιημένη.
2. Συνδέστε το καλώδιο τροφοδοσίας στην υποδοχή σύνδεσης παροχής ρεύματος (2).
3. Συνδέστε το φις του καλωδίου τροφοδοσίας σε γειωμένη πρίζα.

2.3.2 Σύνδεση εξωτερικού συστήματος ελέγχου

∗ μόνο σε συσκευές με υποδοχή σύνδεσης περιφερειακού εξοπλισμού

Κατά τη χρήση της υποδοχής σύνδεσης περιφερειακού εξοπλισμού, είναι δυνατή η σύνδεση της συσκευής σε ανώτερη διαδικασία ελέγχου.

1. Βεβαιωθείτε ότι η συσκευή είναι απενεργοποιημένη.
2. Συνδέστε το εξωτερικό σύστημα ελέγχου σε 9-πολική υποδοχή SUB-D της σύνδεσης περιφερειακού εξοπλισμού (3 / εικόνα 3.

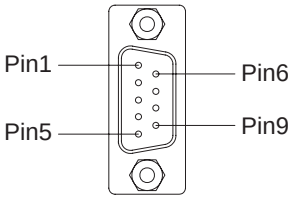

Εικόνα 4 Υποδοχή σύνδεσης περιφερειακού εξοπλισμού

Ακίδα	Σήμα	Κατεύ-θυνση	Λειτουργία	Ενεργοποίηση / ενεργή κατάσταση
1	ERROR	Έξοδος	Σφάλμα	0V στην ακίδα
2	ESP	Έξοδος	Ετικέτα σε θέση διανομής	+24V στην ακίδα
3	EXTGND	(Είσοδος)	Εξωτερική γείωση (0 V)	
4	STRT	Είσοδος	Εκκίνηση	τροφοδοσία +24 V
5	EXTAN	Είσοδος	Εκτίμηση STRT	γεφυρώστε με την ακίδα 9!!!
6	EXT24P	(Είσοδος)	Εξωτερική τάση 24 V	
7	-	-	δεν χρησιμοποιείται	
8	-	-	δεν χρησιμοποιείται	
9	INTGND	(Έξοδος)	Εσωτερική γείωση (0 V)	

Πίνακας 1 Αντιστοίχιση ακίδων της υποδοχής σύνδεσης περιφερειακού εξοπλισμού

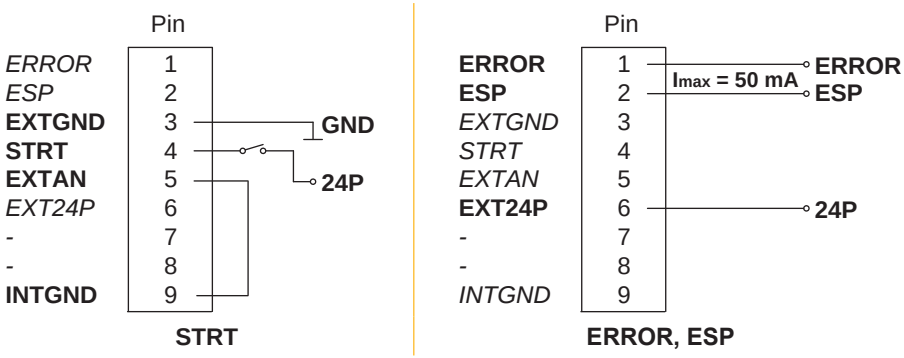

Εικόνα 5 Εξωτερική ελάχιστη διευθέτηση

3 Τοποθέτηση υλικού

3.1 Τοποθέτηση ετικετών

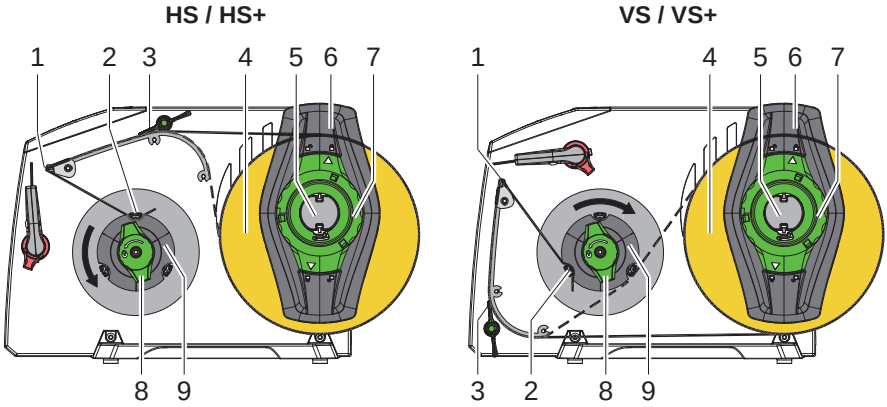

Εικόνα 6 Τοποθέτηση ετικετών

1. Περιστρέψτε το ρυθμιστικό δακτύλιο (7) με το βέλος στραμμένο προς το σύμβολο και τραβήξτε το ρυθμιστή περιθωρίου (6) από το φορέα ρολού (5).
2. Εισαγάγετε το ρολό υλικό (4) στο φορέα ρολού (5) κατά τέτοιον τρόπο, ώστε οι ετικέτες στο μοντέλο HS να είναι στραμμένες προς τα πάνω ενώ στο μοντέλο VS να είναι στραμμένες προς τα κάτω κατά την εκτύλιξη.
3. Επανατοποθετήστε το ρυθμιστή περιθωρίου (6) και σπρώξτε τον προς το ρολό υλικού μέχρι να τερματίσει.
4. Περιστρέψτε το ρυθμιστικό δακτύλιο (7) με το βέλος στραμμένο προς το σύμβολο και τραβήξτε το ρυθμιστή περιθωρίου (6) από το φορέα ρολού (5).
5. Στρέψτε τη διάταξη συγκράτησης (3) προς τα έξω.
6. Αποκολλήστε τις ετικέτες στα πρώτα 20 cm με το χέρι.
7. Οδηγήστε το υλικό σύμφωνα με την εικόνα 6 πάνω από την ακμή διανομής (1) στον άξονα επανατύλιξης (9). Η διακεκομμένη γραμμή ισχύει για ετικέτες στην εσωτερικά τυλιγμένη πλευρά.
8. Κρατήστε σταθερό τον άξονα επανατύλιξης (9) και περιστρέψτε δεξιόστροφα το περιστροφικό κουμπί (8) μέχρι να τερματίσει.
9. Περάστε το υλικό φορέα κάτω από ένα σφιγκτήρα (2) του άξονα επανατύλιξης (9) και περιστρέψτε αριστερόστροφα το περιστροφικό κουμπί (8) μέχρι να τερματίσει.
   Ο άξονας επανατύλιξης ανοίγει και έτσι στερεώνεται η ταινία.
10. Στρέψτε τη διάταξη συγκράτησης (3) προς τα μέσα.
11. Ρυθμίστε τον αισθητήρα διανομής.

3.2 Ρυθμίστε τον αισθητήρα διανομής

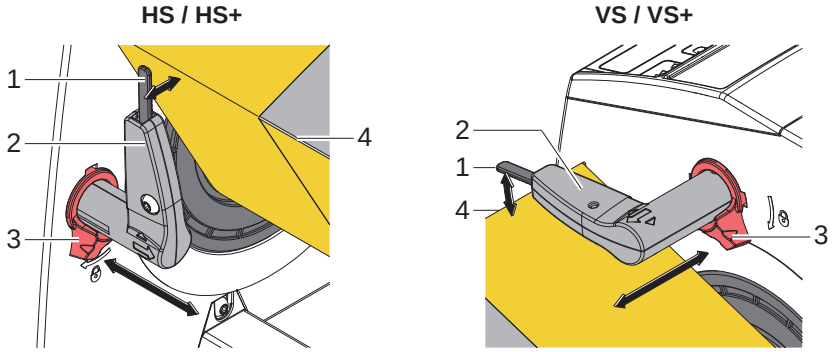

Εικόνα 7 Ρυθμίστε τον αισθητήρα διανομής

Η επίτευξη της θέσης διανομής καταγράφεται μέσω της απόκλισης του αισθητηρίου (1) από την προς τοποθέτηση ετικέτα.

1. Χαλαρώστε τον αισθητήρα διανομής (2) περιστρέφοντας αριστερόστροφα το κουμπί (3).
2. Μετακινήστε τον αισθητήρα διανομής (2) στο πλάι για να προσαρμόσετε το πλάτος και το σχήμα των ετικετών.
3. Ρυθμίστε την απόσταση του αισθητηρίου (1) από την ακμή διανομής (4) στρέφοντας τον αισθητήρα διανομής (2).
4. Κρατήστε τον αισθητήρα διανομής (2) στην επιθυμητή θέση και σταθεροποιήστε τον περιστρέφοντας δεξιόστροφα το κουμπί ρύθμισης (3.

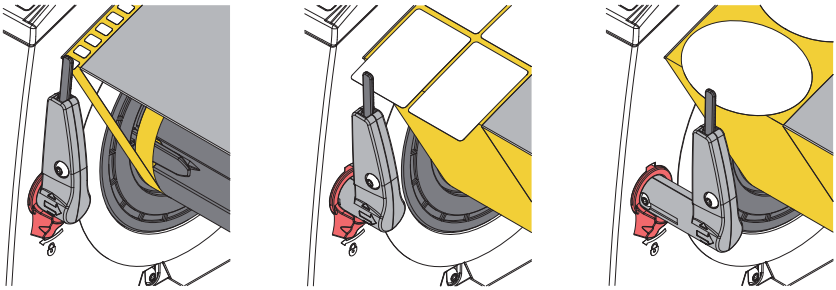

Εικόνα 8 Ρύθμιση της θέσης του αισθητήρα

4.1 HS / VS

4.1.1 Λειτουργία

- ▶ Ενεργοποιήστε τη συσκευή με το διακόπτη τροφοδοσίας (1 / Εικόνα 3).
  Το πράσινο LED (2) ανάβει.
  Η πρώτη ετικέτα προωθείται αμέσως στη θέση διανομής.
- ▶ Αφαιρέστε την ετικέτα.
  Προωθείται η επόμενη ετικέτα στη θέση διανομής.

!

Προσοχή!

Κίνδυνος λόγω ακούσιας εκκίνησης.

- ▶ **Μην αγγίζετε το αισθητήριο του αισθητήρα διανομής εκτός από την περίπτωση αντιμετώπισης σφάλματος.**

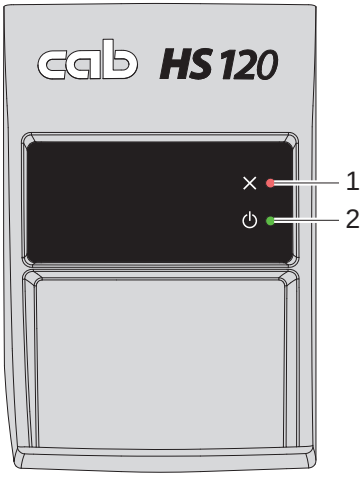

Ένδειξη

1 Σφάλμα
2 Ετοιμότητα λειτουργίας/ ετικέτα στη θέση διανομής

Εικόνα 9 Πεδίο χειρισμούd HS / VS

4.1.2 Αντιμετώπιση σφαλμάτων

Αν δεν ανιχνευτεί ετικέτα στη θέση διανομής εντός 5 δευτερολέπτων από την έναρξη της διαδικασίας διανομής, η μεταφορά ετικετών διακόπτεται και επισημαίνεται σφάλμα:

- το κόκκινο LED (1) αναβοσβήνει

Αιτία	Αντιμετώπιση
Τέλος υλικού	Τοποθετήστε το νέο υλικό
Οι διανεμημένες ετικέτες δεν ενεργοποιούν τον αισθητήρα διανομής	Ρυθμίστε τον αισθητήρα διανομής

Πίνακας 2 Αιτίες σφάλματος και αντιμετώπιση σφαλμάτων

▶ Εξαλείψτε την αιτία σφάλματος.

▶ Τερματίστε την κατάσταση σφάλματος με χειροκίνητη ενεργοποίηση του αισθητήρα διανομής.

4.2 HS+ / VS+

4.2.1 Ενεργοποίηση

Προσοχή!

Κίνδυνος λόγω δυσλειτουργίας των πλήκτρων.

▶ **Μην αγγίζετε τις επιφάνειες των πλήκτρων κατά την ενεργοποίηση.**

▶ Ενεργοποιήστε τη συσκευή με το διακόπτη τροφοδοσίας (1 / Εικόνα 3).

Η συσκευή ξεκινά στον τρόπο λειτουργίας "Διανομή κατόπιν αίτησης".

Ο μετρητής και ο επιλογέας ταχύτητας βρίσκονται στην κατάσταση που βρισκόταν κατά την τελευταία απενεργοποίηση.

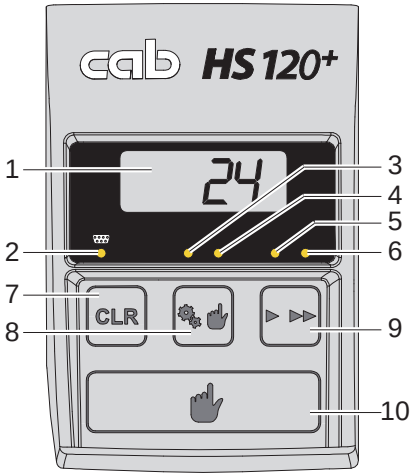

Εικόνα 10 Πεδίο χειρισμού HS+ / VS+

Ένδειξη

1 Αριθμός διανεμημένων ετικετών
2 Εξωτερικό σύστημα ελέγχου συνδεδεμένο
3 Αυτόματη διανομή
4 Διανομή κατόπιν αίτησης
5 Ταχύτητα προώθησης χαμηλή
6 Ταχύτητα προώθησης υψηλή

Πλήκτρα

7 Μηδενισμός μετρητή
8 Επιλογή αυτόματης διανομής/διανομής κατόπιν αίτησης
9 Επιλογή χαμηλής/υψηλής ταχύτητας προώθησης
10 Έναρξη διαδικασίας διανομής

4.2.2 Τρόποι λειτουργίας

- ▶ Ελέγξτε το ρυθμισμένο τρόπο λειτουργίας με τη βοήθεια των LED (2 / 3 / 4).
- ▶ Για αλλαγή, αγγίξτε το πλήκτρο .

Αυτόματη διανομή

- ▶ Μετά τη μετάβαση στον αυτόματο τρόπο λειτουργίας, η πρώτη ετικέτα προωθείται αμέσως στη θέση διανομής.
- ▶ Αφαιρέστε την ετικέτα.
  Προωθείται η επόμενη ετικέτα στη θέση διανομής.

Προσοχή!
Κίνδυνος λόγω ακούσιας εκκίνησης.

- ▶ **Μην αγγίζετε το αισθητήριο του αισθητήρα διανομής εκτός από την περίπτωση αντιμετώπισης σφάλματος.**

Διανομή κατόπιν αίτησης

- ▶ Για διανομή μιας ετικέτας, αγγίξτε το πλήκτρο .
- ▶ Αφαιρέστε την ετικέτα.
- ▶ Για διανομή της επόμενης ετικέτας, αγγίξτε ξανά το πλήκτρο .

Διανομή κατόπιν αίτησης με εξωτερικό σύστημα ελέγχου

* μόνο σε συσκευές με υποδοχή σύνδεσης περιφερειακού εξοπλισμού

Όταν συνδεθεί εξωτερικό σύστημα ελέγχου, ανάβει και το LED (2).

Υπόδειξη!

Δεν είναι δυνατή η μετάβαση στην αυτόματη λειτουργία όταν υπάρχει συνδεδεμένο εξωτερικό σύστημα ελέγχου.
Το πλήκτρο ενεργοποίησης δεν λειτουργεί.

- ▶ Αποστείλατε σήμα έναρξης.
  Οι ετικέτες προωθούνται έως ότου ο αισθητήρας διανομής ανιχνεύσει μια ετικέτα στη θέση διανομής.
- ▶ Αφαιρέστε την ετικέτα.
- ▶ Αποστείλατε νέο σήμα έναρξης.

4.2.3 Ρύθμιση ταχύτητας διανομής

▶ Ελέγξτε τη ρυθμισμένη ταχύτητα με τη βοήθεια των LED (5 / 6).

▶ Για αλλαγή, αγγίξτε το πλήκτρο [▷ ▷▷].

4.2.4 Μηδενισμός μετρητή

▶ Για μηδενισμό του μετρητή, αγγίξτε το πλήκτρο [CLR].

4.2.5 Αντιμετώπιση σφαλμάτων

Αν δεν ανιχνευτεί ετικέτα στη θέση διανομής εντός 5 δευτερολέπτων από την έναρξη της διαδικασίας διανομής, η μεταφορά ετικετών διακόπτεται και επισημαίνεται σφάλμα:

- η ένδειξη του μετρητή αναβοσβήνει
- το LED για τον επιλεγμένο τρόπο λειτουργίας αναβοσβήνει

Αιτία	Αντιμετώπιση
Τέλος υλικού	Τοποθετήστε το νέο υλικό
Οι διανεμημένες ετικέτες δεν ενεργοποιούν τον αισθητήρα διανομής	Ρυθμίστε τον αισθητήρα διανομής

Πίνακας 3 Αιτίες σφάλματος και αντιμετώπιση σφαλμάτων

▶ Εξαλείψτε την αιτία σφάλματος.

▶ Τερματίστε την κατάσταση σφάλματος με άγγιγμα του πλήκτρου [✋] ή αποστολή ενός σήματος έναρξης ή με χειροκίνητη ενεργοποίηση του αισθητήρα διανομής.

cab Produkttechnik
GmbH & Co KG
Wilhelm-Schickard-Str. 14
D-76131 Karlsruhe,
Γερμανία

Δήλωση συμμόρφωσης ΕΕ

Με το παρόν δηλώνουμε ότι η ακολούθως χαρακτηριζόμενη μηχανή, με βάση τη σχεδίαση και την κατασκευή της, υπό τη μορφή που διατίθεται στην αγορά, πληροί στις σχετικές βασικές απαιτήσεις ασφαλείας και υγιεινής των οδηγιών της ΕΚ. Η παρούσα δήλωση παύει να ισχύει σε περίπτωση τροποποιήσεων της μηχανής χωρίς προηγούμενη συνεννόηση μαζί μας.

Συσκευή:	**Ημιαυτόματη ετικετέζα**
Τύπος:	**HS 60, VS 60, HS 120, VS 120 HS 60+, VS 60+, HS 120+, VS 120+ HS 180+, VS 180+**
Εφαρμοζόμενες οδηγίες της ΕΚ	Εφαρμοζόμενα πρότυπα:
Οδηγία 2006/42/ΕΚ σχετικά με τα μηχανήματα	• **EN ISO 12100:2010**
	• **EN ISO 13849-1:2015**
	• **EN 60204-1:2006+A1:2009**
Οδηγία 2014/30/ΕΕ την ηλεκτρομαγνητική συμβατότητα	• **EN 61000-3-2:2014**
	• **EN 61000-3-3:2013**
	• **EN 61000-6-1:2007**
	• **EN 61000-6-2:2005**
	• **EN 61000-6-3:2007+A1:2011**
Οδηγία 2011/65/ΕΕ για τον περιορισμό της χρήσης ορισμένων επικίνδυνων ουσιών σε ηλεκτρικό και ηλεκτρονικό εξοπλισμό	• **EN 50581:2012**
Εκπρόσωπος για τα τεχνικά έγγραφα:	**Erwin Fascher Am Unterwege 18/20 99610 Sömmerda**
Υπογραφή για λογαριασμό του κατασκευαστή: **cab Produkttechnik Sömmerda Gesellschaft für Computer- und Automationsbausteine mbH 99610 Sömmerda**	**Sömmerda, 06.10.2017** **Erwin Fascher Διευθυντής**

18

Αυτή η σελίδα διατηρήθηκε σκόπιμα κενή.