Руководство по эксплуатации

Диспенсер этикеток HS/VS

Made in Germany

Инструкция по эксплуатации - оригинальная версия - следующих продуктов

Семейство	Тип		
HS/VS	HS 60	HS 120	-
	HS 60+	HS 120+	HS 180+
	VS 60	VS 120	-
	VS 60+	VS 120+	VS 180+

Издание: 10/2017 - Арт. № 9009343

Авторское право

Данная документация, а также ее переводы являются собственностью фирмы cab Produkttechnik GmbH & Co KG.

Воспроизведение, использование, размножение или распространение полностью или частично с иными целями, чем цели, связанные с применением в соответствии с первоначальным назначением, требуют предварительного письменного разрешения фирмы cab.

Редакция

С вопросами или предложениями обращайтесь на фирму cab Produkttechnik GmbH & Co KG по адресу в Германии.

Актуальность

В результате постоянного совершенствования оборудования могут возникнуть расхождения между документацией и оборудованием.

Текущее издание можно найти по адресу в интернете www.cab.de.

Общие условия торговых сделок

Поставка и услуги производятся на основе Общих коммерческих условий фирмы cab.

Германия
cab Produkttechnik GmbH & Co KG

Postfach 1904
D-76007 Karlsruhe
Wilhelm-Schickard-Str. 14
D-76131 Karlsruhe

Telefon +49 721 6626-0
Telefax +49 721 6626-249

www.cab.de
info@cab.de

Франция
cab technologies s.a.r.l.
F-67350 Niedermodern
Téléphone +33 388 722 501

www.cab.de/fr
info.fr@cab.de

США
cab Technology Inc.
Tyngsboro MA, 01879
Phone +1 978 649 0293

www.cab.de/us
info.us@cab.de

Азия 亚洲
cab Technology Co., Ltd.
希愛比科技股份有限公司
Junghe, Taipei, Taiwan
Phone +886 2 8227 3966

www.cab.de/tw
info.asia@cab.de

Китай 中国
cab (Shanghai)Trading Co., Ltd.
铠博(上海)貿易有限公司
Phone +86 21 6236-3161

www.cab.de/cn
info.cn@cab.de

Другие представительства по запросу

Содержание

1 Введение 4
1.1 Описание изделия 4
1.2 Указания 4
1.3 Использование в соответствии с назначением 5
1.4 Указания по технике безопасности 5
1.5 Окружающая среда 6

2 Установка 7
2.1 Обзор устройства аппарата 7
2.2 Распаковка и установка устройства 8
2.3 Подключение устройства 8
2.3.1 Подключение к сети 8
2.3.2 Подключение внешнего регулирования 9

3 Закладка материала 10
3.1 Закладка этикеток 10
3.2 Регулирование сенсора диспенсера 11

4 Эксплуатация 12
4.1 HS / VS 12
4.1.1 Эксплуатация 12
4.1.2 Обнаружение и устранения неисправностей 13
4.2 HS+ / VS+ 14
4.2.1 Включение 14
4.2.2 Режимы работы 15
4.2.3 Установка скорости диспенсирования 16
4.2.4 Обнуление показания счетчика 16
4.2.5 Обнаружение и устранения неисправностей 16

5 Свидетельство о соответствии ЕС 17

1 Введение

1.1 Описание изделия

Данный аппарат является полуавтоматическим диспенсером этикеток для отделения и подготовки рулонных этикеток для последующей ручной обработки.

1.2 Указания

Важная информация и указания обозначены в данной документации следующим образом:

Опасность!
Обращает внимание на чрезвычайно большую потенциальную опасность для здоровья и жизни.

Предупреждение!
Указывает на опасную ситуацию, которая может привести к физическим травмам или материальному ущербу.

Внимание!
Обращает внимание на возможное нанесение материального вреда или потерю качества.

Указание!
Советы по облегчению технологического процесса или указания о важных рабочих операциях.

Окружающая среда!
Указания по охране окружающей среды.

▶ Указание о способе действий

▷ Ссылка на главу, позицию, номер рисунка или документ.

∗ Опция (аксессуары, периферия, специальное оснащение).

1.3 Использование в соответствии с назначением

- Прибор предназначен исключительно для диспенсирования пригодных для этого материалов. Иное или выходящее за указанные рамки использование считается несоответствующим предназначению. Производитель/поставщик не несет ответственности за ущерб, возникающий в связи с неправильным использованием принтера, в этом случае весь риск ложится исключительно на пользователя, в этом случае весь риск ложится исключительно на пользователя.
- Прибор изготовлен в соответствии с современным уровнем развития техники и общепризнанными правилами техники безопасности . Тем не менее при его использовании может возникнуть опасность для жизни и здоровья пользователя или третьих лиц и/или опасность нанесения вреда прибору и другим материальным ценностям.
- Прибор разрешается использовать только в технически безупречном состоянии, а также в соответствии с его предназначением, с соблюдением мер безопасности и с осознанием исходящей от него опасности, руководствуясь данной Инструкцией по эксплуатации!
- В понятие использования в соответствии с предназначением входит также соблюдение Инструкции по эксплуатации, включая рекомендации/правила техобслуживания фирмы-производителя.

Указание!

Вся документация актуально предоставлена также и для скачивания в Интернете.

1.4 Указания по технике безопасности

- Прибор расчитан для питания от сети переменного тока напряжением от 100 В до 240 В. Он следует подключать только к розеткам с защитным контактом провода .
- Выключите все устройства перед их подсоединением к сети или отсоединением от сети.
- Прибор должен эксплуатироваться только в сухом окружении и не подвергаться воздействию влаги (разбрызгиваемая вода, туман и т.п.).
- Не эксплуатировать прибор во взрывоопасной атмосфере.
- Не эксплуатировать прибор вблизи проводов высокого напряжения.
- Следите за тем, чтобы одежда, волосы, предметы украшения людей и тому подобное не соприкасались с открытыми вращающимися частями.
- Выполняйте только действия, описанные в Инструкции по эксплуатации.
  Другие виды работ могут выполняться только обученным персоналом или техниками из сервисных подразделений.

- Неквалифицированное вмешательство в электронные узлы и их программное обеспечение может вызвать неисправности.
- На эксплуатационную безопасность могут повлиять также другие выполненные недолжным образом работы или изменения прибора.
- Выполнять сервисные работы в мастерской с необходимой квалификацией, где имеются необходимые специальные знания и инструменты для проведения необходимых работ.
- На приборах нанесены различные наклейки с предупреждающими указаниями, которые обращают внимание на имеющиеся опасности. Не удалять наклейки с предупреждающими указаниями, иначе не будут распознаны опасности.
- Максимальный уровень звуковой эмиссии LpA находится ниже 70 дБ(A).

Опасность!

Напряжение сети опасно для жизни!

▶ **Не открывайте корпус прибора.**

1.5 Окружающая среда

Бывшие в употреблении аппараты содержат ценные материалы, годные к повторному использованию, которые следует доставить на специальные пункты утилизации.

▶ Отдельно от остального мусора через соответствующие пункты сбора Утилизация.

Модульная конструкция аппарата позволяет его легко разобрать на части.

▶ Направить детали на вторичную переработку.

2 Установка

2.1 Обзор устройства аппарата

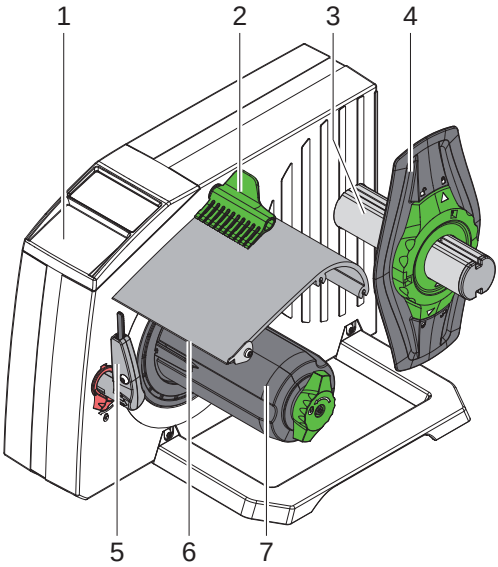

1 Панель управления
2 Прижимное устройство
3 Держатель рулона
4 Ограничитель полей
5 Сенсор диспенсера
6 Датчик наличия
7 Намоточное устройство ленточного носителя

Рис. 1 Обзор HS / HS+

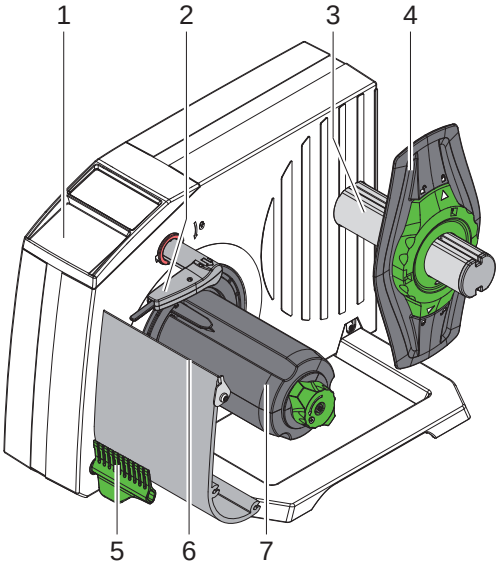

1 Панель управления
2 Сенсор диспенсера
3 Держатель рулона
4 Ограничитель полей
5 Прижимное устройство
6 Датчик наличия
7 Намоточное устройство ленточного носителя

Рис. 2 Обзор VS / VS+

2.2 Распаковка и установка устройства

▶ Извлечь аппарат из картонной коробки и установить на ровную подставку.

▶ Проверьте устройство на отсутствие транспортных повреждений.

▶ Проверьте комплектность поставки.

Объем поставки:

- Диспенсер этикеток
- Ограничитель полей
- Сетевой кабель, тип E+F
- Руководство по эксплуатации

Указание!

Храните оригинальную упаковку на случай последующих перевозок.

Внимание!

Проверьте, не повреждены ли аппарат и материалы в результате воздействия влаги и сырости.

▶ **Устанавливайте устройство только в сухом и защищенном от брызг воды месте.**

2.3 Подключение устройства

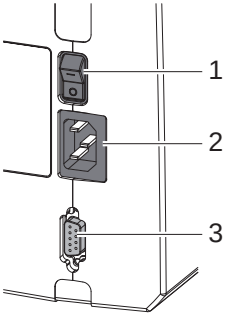

1 Сетевой выключатель
2 Гнездо подключения к сети
3 Периферическое подключение для внешнего регулирования (HS+/VS+)

Рис. 3 Соединения

2.3.1 Подключение к сети

Устройство оснащено блоком питания с большой зоной действия для напряжения сети от 100 В до 240 В.

1. Обеспечить, чтобы устройство было выключено.
2. Вставьте сетевой кабель в сетевую соединительную муфту (2).
3. Штекер сетевого кабеля вставьте в розетку с заземлением.

2.3.2 Подключение внешнего регулирования

∗ только на аппаратах с периферийным подключением

При использовании периферийного подключения возможна интеграция аппарата в вышестоящий процесс регулирования.

1. Обеспечить, чтобы устройство было выключено.
2. Контактировать внешнее регулирование в 9-полярном разъеме втулки SUB-D периферийного подключения (3 / рис. 3).

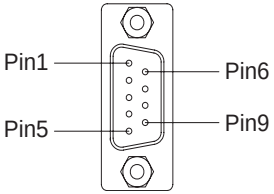

Рис. 4 Подключение периферии

Штырь	Сигнал	Направ-ление	Функция	Пуск / активное состояние
1	ERROR	выход	ошибка	0V на штырьковом выводе
2	ESP	выход	этикетка в положении диспенсирования	+24V на штырьковом выводе
3	EXTGND	(вход)	внешная масса (0В)	
4	STRT	вход	запуск	подключить +24В
5	EXTAN	вход	оценка STRT	соединить перемычкой штырьком 9 !!!
6	EXT24P	(вход)	внешнее напряжение 24В	
7	-	-	не подсоединять	
8	-	-	не подсоединять	
9	INTGND	(выход)	внутренная масса (0В)	

Таблица 1 Расположение выводов периферийного подключения

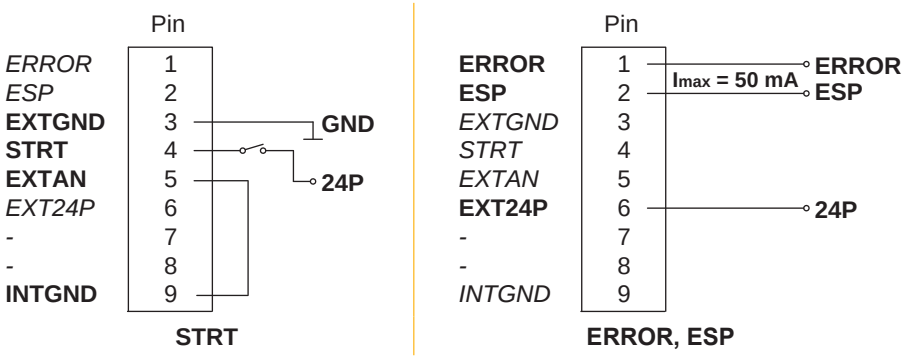

Рис. 5 Минимальное внешнее подключение

3 Закладка материала

3.1 Закладка этикеток

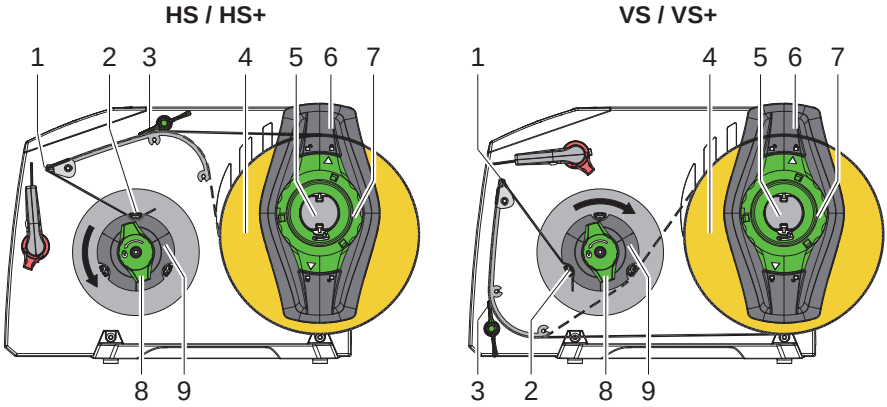

Рис. 6 Закладка этикеток

1. Поверните установочное кольцо (7) со стрелкой на символ и снимите ограничитель полей (6) с роликодержателя (5).
2. Рулон с материалом (4) так надвинуть на роликодержатель (5), чтобы этикетки при подаче на модели HS – смотрели вверх, а на модели VS – вниз.
3. Установите ограничитель полей (6) снова и до упора надвиньте на ролик с материалом.
4. Поверните установочное кольцо (7) со стрелкой на символ и зажмите ограничитель полей (6) на роликодержателе (5).
5. Отклонить прижимное устройство (3).
6. На отрезке первых 20 см этикетки снять вручную.
7. Материла в соответствии с изображением на рис. 6 протянуть через диспенсерную кромку (1) к намоточному устройству (9). Пунктирной линией показаны этикетки, намотанные внутри.
8. Удерживая намоточное устройство (9), повернуть вращающуюся кнопку (8) по часовой стрелке до упора.
9. Вставьте подложку под зажим (2) намотчика(9) и поверните вращающуюся ручку (8) до упора против часовой стрелки.
10. Намотчик раздвинется, и таким образом зажмет ленту.
11. Прижать прижимное устройство (3).
12. Отрегулировать сенсора диспенсера.

3.2 Регулирование сенсора диспенсера

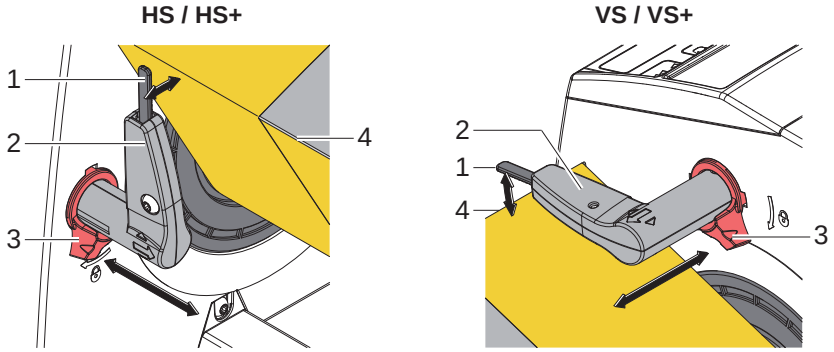

Рис. 7 Регулирование сенсора диспенсера

Достижение положение диспенсирования регистрируется диспенсируемой этикеткой благодаря перемещению чувствительного элемента (1).

1. Сенсор диспенсера (2) открутить поворотом установочной кнопки (3) против часовой стрелки.
2. Передвинуть сенсор диспенсера (2) для приведения в соответствие с шириной и формой этикетки.
3. Установить расстояние чувствительного элемента (1) к диспенсерной кромке (4) отклонением сенсора диспенсера (2).
4. Удерживать сенсор диспенсера (2) в желаемом положении и зафиксировать посредством поворота установочной кнопки (3) по часовой стрелке.

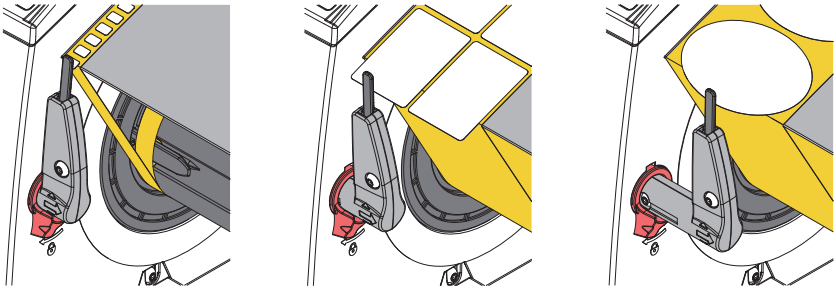

Рис. 8 Приведение в соответствии положения сенсора

4.1 HS / VS

4.1.1 Эксплуатация

- ▶ Подключить аппарат (1 / рис. 3) к сетевому выключателю.
  Загорается зеленый светодиод (2).
  Первая этикетка сразу же перемещается в положение диспенсирования.
- ▶ Извлечь этикетку.
  Следующая этикетка перемещается в положение диспенсирования.

!

Внимание!

Опасность из-за непреднамеренного запуска.

- ▶ **Не касаться чувствительного элемента диспенсерного сенсора, за исключением обнаружения и устранения неисправностей.**

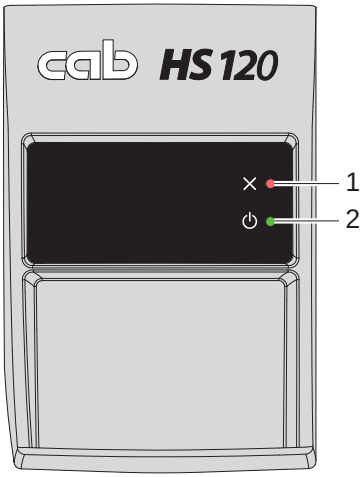

Показания

1 Ошибка
2 Эксплуатационная готовность/ этикетка в положении диспенсирования

Рис. 9 Панель управления HS / VS

4.1.2 Обнаружение и устранения неисправностей

Если в течение 5 секунд после начала процесса диспенсирования этикетка в положении диспенсирования не опознается, подача этикеток прерывается и появляется сигнал помехи.

- мигает красный светодиод (1)

Причина	Устранение
Материал кончился	Вложите новый материал
Диспенсированные этикетки не вызывают действия диспен-серного сенсора	Регулирование сенсора диспенсера

Таблица 2 Причина помехи и устранение помех

▶ Устранение причины помех.

▶ Прервать состояние неисправности путем приведения в действие вручную диспенсерного сенсора.

4.2 HS+ / VS+

4.2.1 Включение

Внимание!

Опасность неисправности клавишей.

▶ **Не касаться поверхности клавишей во время включения.**

▶ Подключить аппарат (1 / рис. 3) к сетевому выключателю.

Аппарат запускается в режим работы «Диспенсирование по востребованию».

Показания счетчика и выбора скорости находятся на стадии последнего отключения.

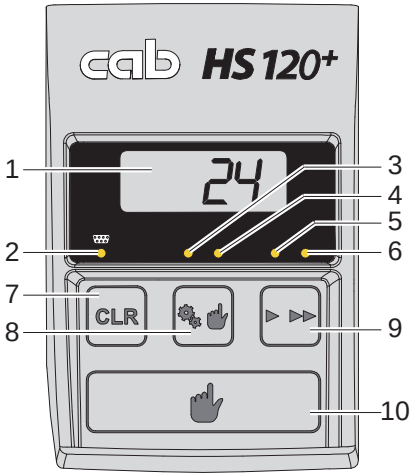

Показания

1 Число диспенсированных этикеток
2 Внешнее регулирование подключено
3 Диспенсирование автоматическое
4 Диспенсирование по востребованию
5 Низкая скорость подачи
6 Высокая скорость подачи

Клавиши

7 Обнуление показания счетчика
8 Выбрать диспенсирование автоматическое / по востребованию
9 Выбрать скорость подачи низкая / высокая
10 Запустить процесс диспенсирования

Рис. 10 Панель управления HS+ / VS+

4.2.2 Режимы работы

- ▶ Проверить установленный режим работы при помощи светодиодов (2 / 3 / 4).
- ▶ Для переключения коснуться клавиши .

Диспенсирование автоматическое

- ▶ После переключения в автоматический режим первая этикетка сразу же перемещается в положение диспенсирования.
- ▶ Извлечь этикетку.
  Следующая этикетка перемещается в положение диспенсирования.

Внимание!
Опасность из-за непреднамеренного запуска.

- ▶ **Не касаться чувствительного элемента диспенсерного сенсора, за исключением обнаружения и устранения неисправностей.**

Диспенсирование по востребованию

- ▶ Для диспенсирования этикетки коснуться клавиши .
- ▶ Извлечь этикетку.
- ▶ Для диспенсирования следующей этикетки вновь коснуться клавиши .

Диспенсирование по востребованию с внешним регулированием.

∗ только на аппаратах с периферийным подключением

При включенном внешнем регулировании дополнительно светится светодиод (2).

Указание!
Переключение в автоматический режим при подключенном внешнем управлении невозможно.
Клавиша включения в нерабочем состоянии.

- ▶ Отправить сигнал пуска.
  Этикетки перемещаются, пока сенсор диспенсера опознает этикетку в положение диспенсирования.
- ▶ Извлечь этикетку.
- ▶ Отправить новый сигнал пуска.

4.2.3 Установка скорости диспенсирования

▶ Проверить установленную скорость при помощи светодиодов (5 / 6).

▶ Для переключения коснуться клавиши ▷ ▷▷.

4.2.4 Обнуление показания счетчика

▶ Для обнуления счетчика коснуться клавиши CLR.

4.2.5 Обнаружение и устранения неисправностей

Если в течение 5 секунд после начала процесса диспенсирования этикетка в положении диспенсирования не опознается, подача этикеток прерывается и появляется сигнал помехи.

- показание счетчика мигает
- светодиод режима работы для установленного режима мигает

Причина	Устранение
Материал кончился	Вложите новый материал
Диспенсированные этикетки не вызывают действия диспенсерного сенсора	Регулирование сенсора диспенсера

Таблица 3 Причина помехи и устранение помех

▶ Устранение причины помех.

▶ Прервать состояние неисправности путем касания клавиши ☝ или отправления сигнала пуска или посредством приведения в действие вручную диспенсерного сенсора.

cab Produkttechnik
GmbH & Co KG
Wilhelm-Schickard-Str. 14
D-76131 Karlsruhe,
Германия

Свидетельство о соответствии ЕС

Настоящим заявляем, что описанное ниже устройство на основании её проектирования и конструктивного исполнения, а также на основании выпущенной нами в обращение модели соответствует основополагающим директивам ЕС техники безопасности и здравоохранительным требования. При внесении изменений в устройство или изменение её целевого назначения, несогласованного с нами, настоящее свидетельство теряет свою истинность.

Устройство:	**Полуавтоматический диспенсер этикеток**
Тип:	**HS 60, VS 60, HS 120, VS 120 HS 60+, VS 60+, HS 120+, VS 120+ HS 180+, VS 180+**
Применяемые директивы ЕС	Применяемые нормы:
Директива 2006/42/EC о безопасности машин и оборудования	• **EN ISO 12100:2010**
	• **EN ISO 13849-1:2015**
	• **EN 60204-1:2006+A1:2009**
Директива 2014/30/EC об электромагнитной совместимости	• **EN 61000-3-2:2014**
	• **EN 61000-3-3:2013**
	• **EN 61000-6-1:2007**
	• **EN 61000-6-2:2005**
	• **EN 61000-6-3:2007+A1:2011**
Директива 2011/65/EC об ограничении использования определенных опасных материалов в электрических и электронных устройствах	• **EN 50581:2012**
Уполномоченное лицо за техническую документацию:	**Erwin Fascher Am Unterwege 18/20 99610 Sömmerda**
За производителя подписывается **cab Produkttechnik Sömmerda Gesellschaft für Computer- und Automationsbausteine mbH 99610 Sömmerda**	**Зёммерда, 06.10.2017** **Erwin Fascher Управляющий**

18

Эта страница преднамеренно оставлена свободной.